版本 Rev.	日期Date	变更文件号ECN NO.	变更内容 Revisions	设计 By
V1.0	2023.5	10	初版	王洪松

Dimension: (Unit: mm)

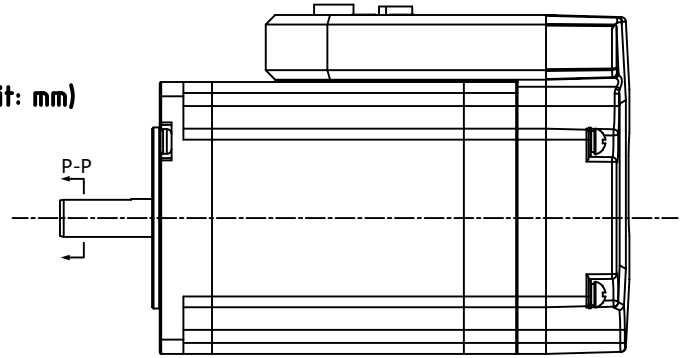

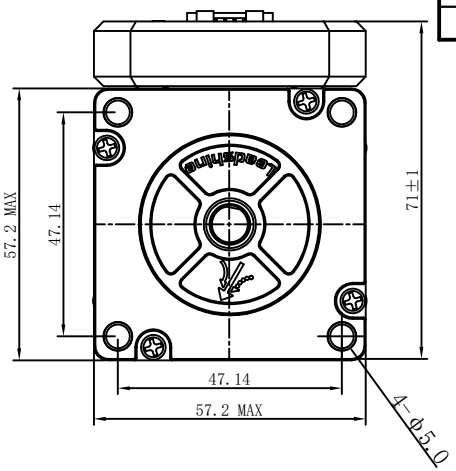

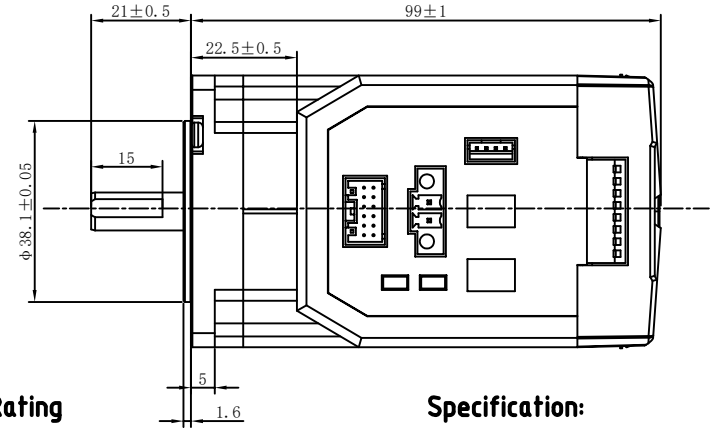

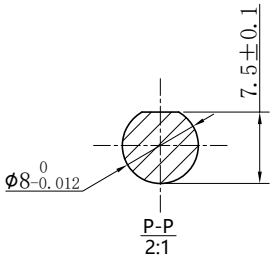

Common Rating

Step angle	1.8°
Position accuracy	1.8±0.09°
Dielectric strength	500VAC 1min
Insulation resistance	100MOhm(500VDC)
Insulation class	B
Temp rise(Max)	80K
Radial play	Max.0.02mm(Load 450g)
Axial play	Max.0.08mm(Load 900g)

Specification:

Current/phase	5 A
Voltage	1.9 V
DC Resistance/phase ±10%	0.38 Ω
Inductance/phase ±20%	1.75 mH
Holding torque	2.2 N•M
Detent torque	0.068 N•M
Inertia	0.48 kg•cm^2
Weight	1.1 kg

设计 Designed	王洪松	日期 Date 2023.5.10	材料 Material	深圳市雷赛智能控制股份有限公司 SHENZHEN LEADSHINE TECHNOLOGY CO., LTD.
审核 Checked	黄推建	2023.5.10	第一角画法 First Angle projection	名称 Title Integrated stepper motor
批准 Approved	黄推建	2023.5.10	版本/版次 A/01; 比例 Scale; 阶段标记 Stage Mark	iCS-RS2323
表单编号: Part No.	LS-MT-01-07A		共 1 张 第 1 张 Sheet 1 of 1	图号 DWG. NO. LS- iCS-RS2323